Basketballwandgerüst seitlich schwenkbar

Zielbrettgröße 180 x 105 cm

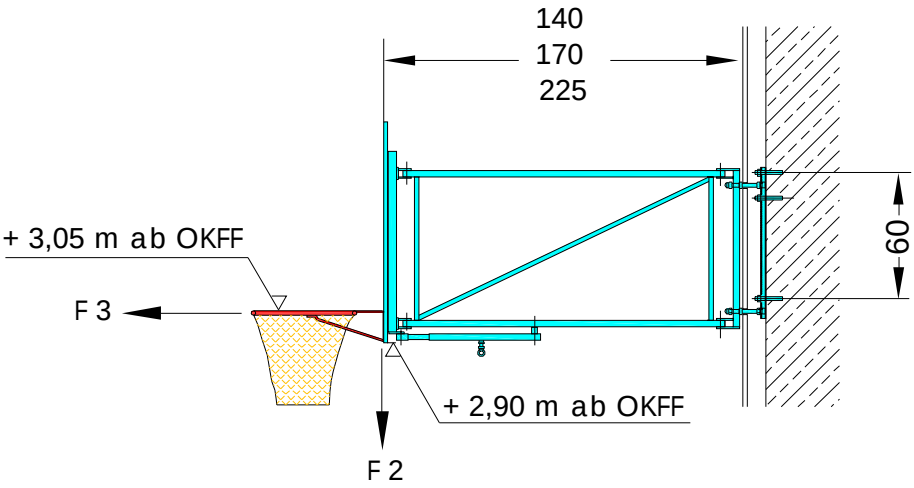

Lastannahmen:
Verkehrslast nach DIN 7899
F 1 = 900 N
F 2 = 3200 N
F 3 = 900 N

Maße in cm, m

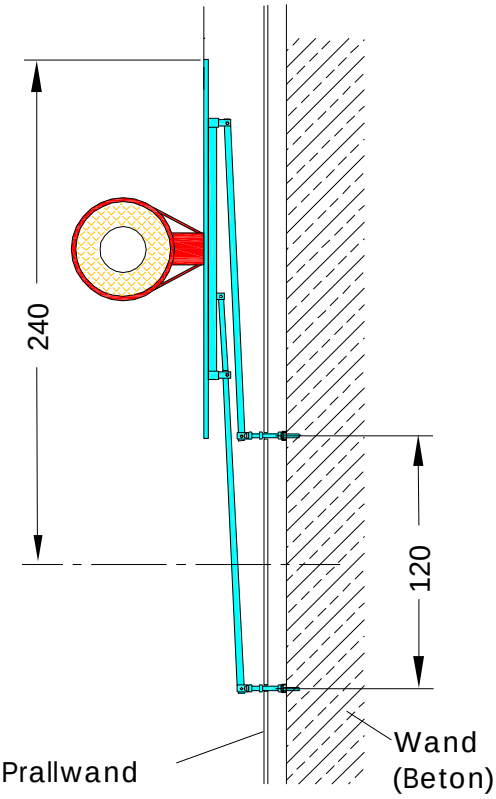

Befestigungsmaße:

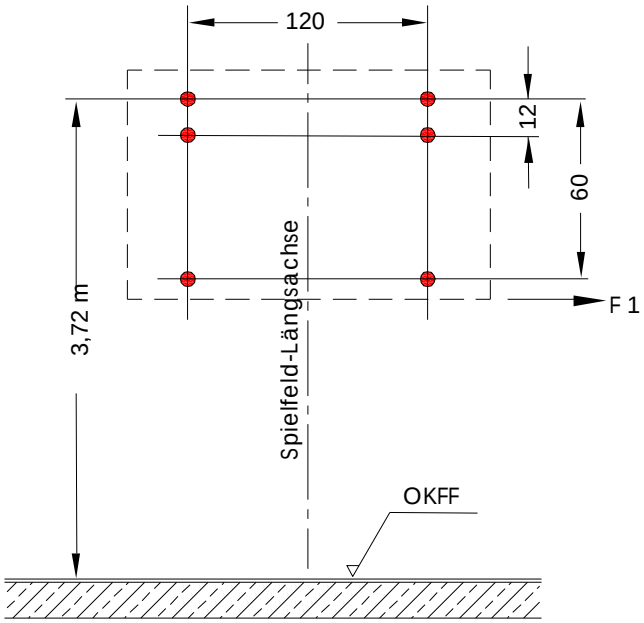

23.11.11

Wallenreiter Sportgeräte